MONT SERRAT®

AREJADOR REDONDO AIR MAXX

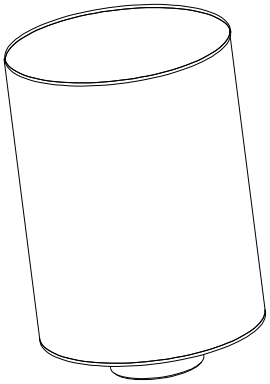

Nicho Inox

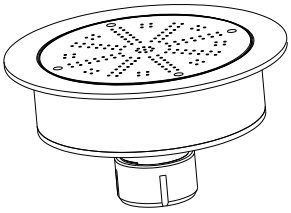

Arejador

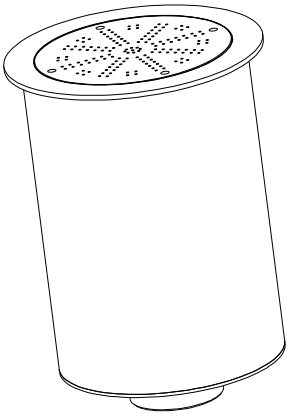

Conj.montado

Código Arejador: 105-161-05

Código Nicho Inox: 001-089-15

Corpo: Aço Inox AISI 316

Conexão Arejador: encaixe tubo pvc 50mm

Conexão Nicho Inox: LUVA 1-1/2 BSP

Medida Arejador: 155 x 41,50 mm

Medida Conjunto: 155 x 218,40 mm

Massa Arejador: 1140 g

Massa Nicho Inox: 1700 g

Função: Borbulhador

Aplicação: Spa

Garantia: 1 Ano

153 MICRO FUROS

VAZÃO: 14.85 m³/h

Política de Garantia

+55 19 2660.1999 | +55 19 2660.1514
SUPORTEMONTSERRAT@TERRA.COM.BR | WWW.MONTSERRAT.IND.BR

DIMENSÕES

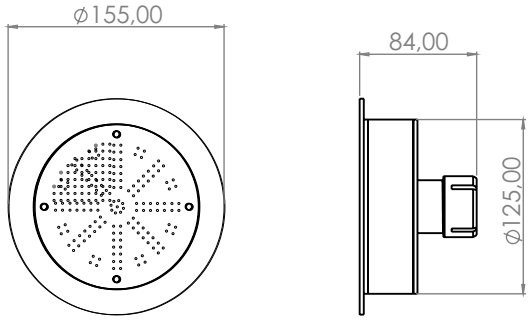

Arejador

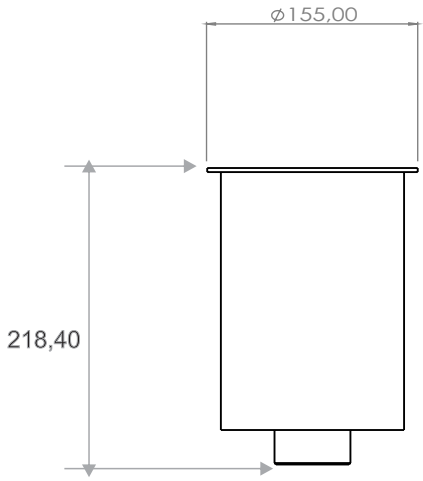

Nicho Inox

INSTALAÇÃO COM NICHO DE ALVENARIA E ENCAIXE EM TUBO PVC

A) - O construtor deverá fazer uma caixa de espera em alvenaria no ponto de instalação.

B) - Sistema de encaixe em tubo PVC MR 50 mm, o tubo deverá ser CHUMBADO direto na alvenaria de modo que deverá ficar uma sobra de tubo que será removido após o revestimento

.

Chumbar o tubo devidamente no PRUMO em relação ao piso.

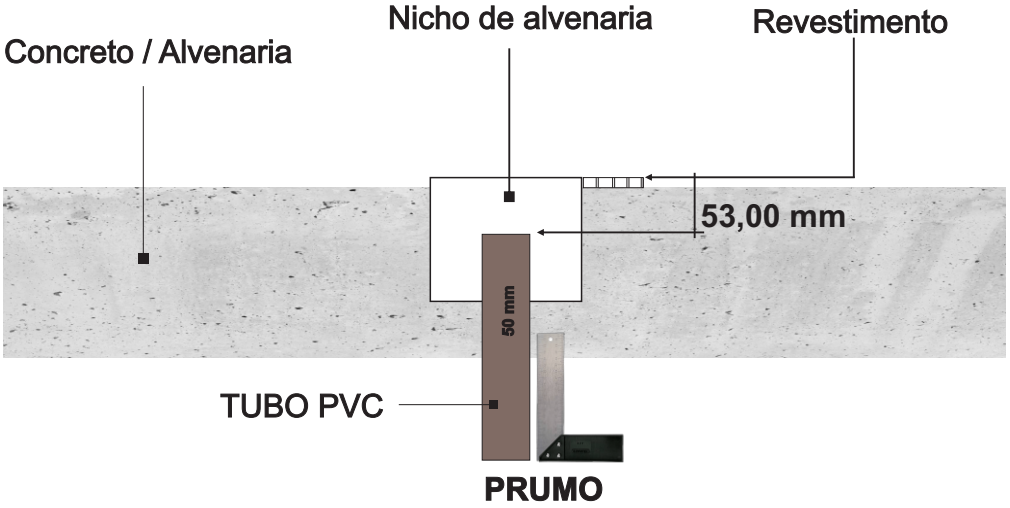

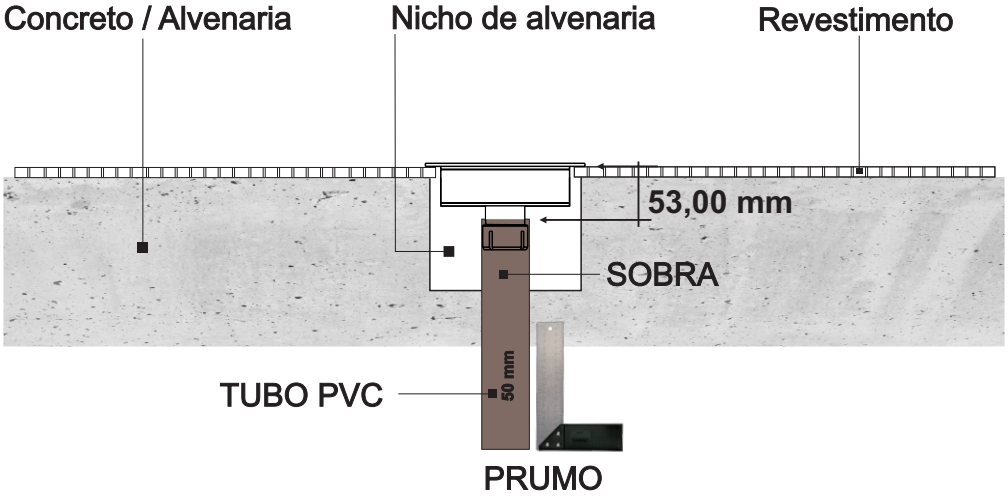

INSTALAÇÃO COM NICHO DE INOX E ENCAIXE EM TUBO PVC

A) - O construtor deverá chumbar o nicho inox na alvenaria no ponto de instalação.

B) - Sistema de encaixe prático com nicho inox, deverá ser CHUMBADO direto na alvenaria.

.

Chumbar o nicho inox devidamente no PRUMO em relação ao piso.

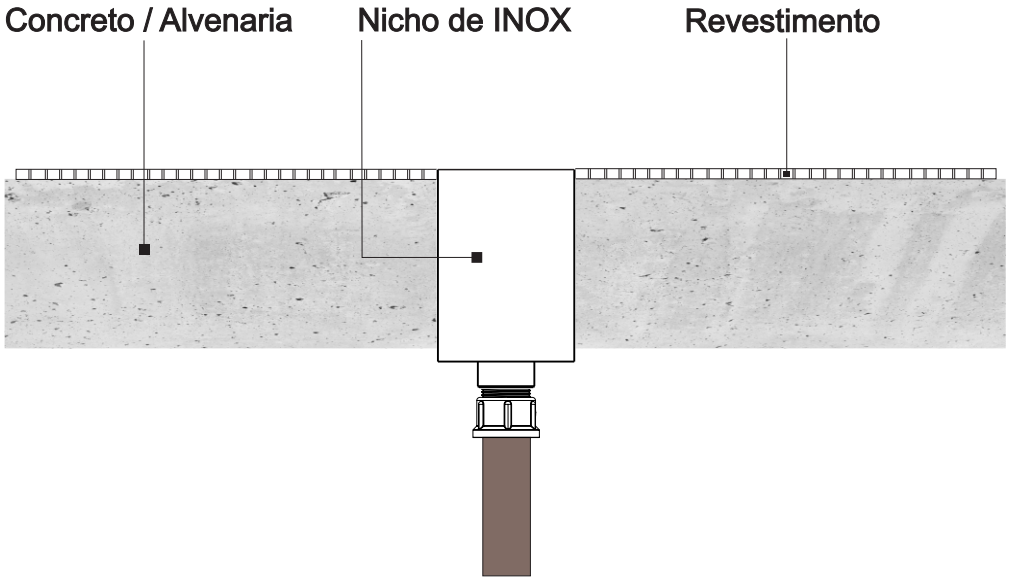

DISPOSITIVO AREJADOR

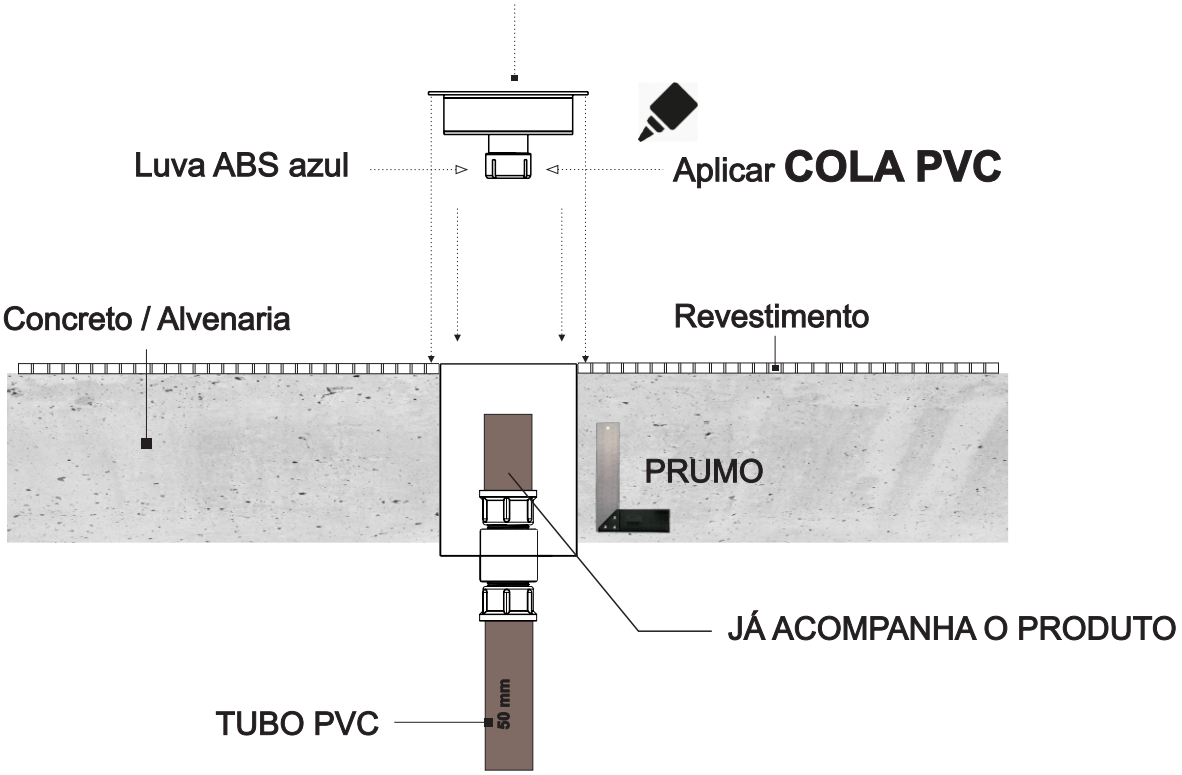

PRESSIONAR AtÉ QUE ENCOSTE NO REVESTIMENTO

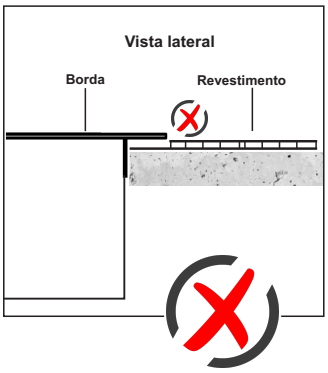

Revestimento ABAIXO da borda: ERRADO

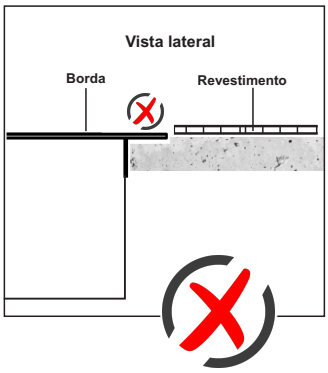

Revestimento ACIMA da borda: ERRADO

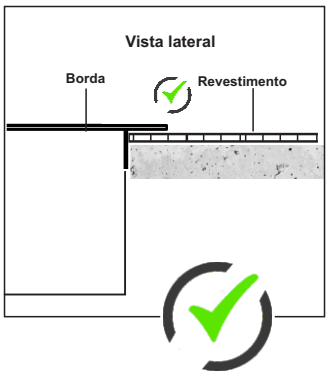

Revestimento PARALELO a borda: CORRETO

Nota 1

O cavalete deverá ser chumbado **DEVIDAMENTE NO NÍVEL** para que não haja diferença na quantidade de bolhas entre os arejadores.

A) - **Sugestão** de cavalete linear para distribuição de ar com 4 AIR MAXX

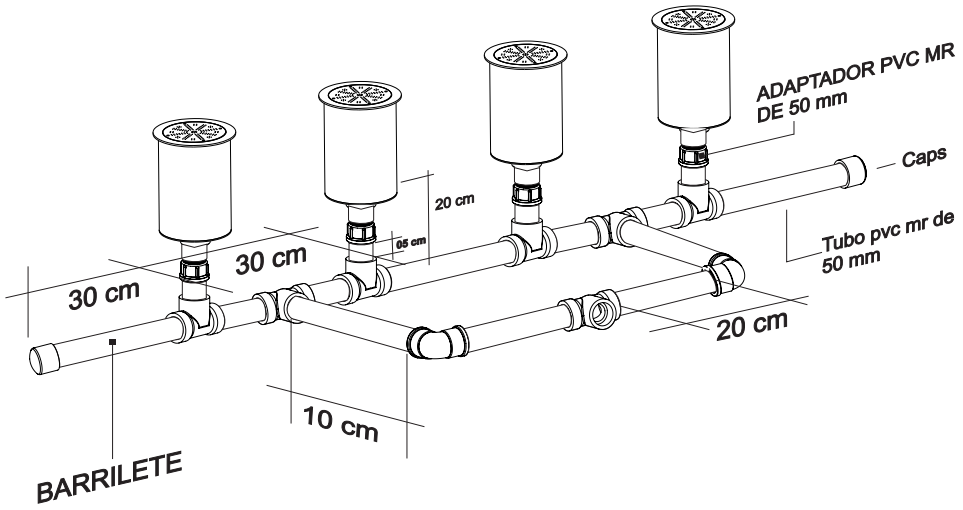

B) - **Sugestão** de cavalete quadrado para distribuição de ar com 5 AIR MAXX

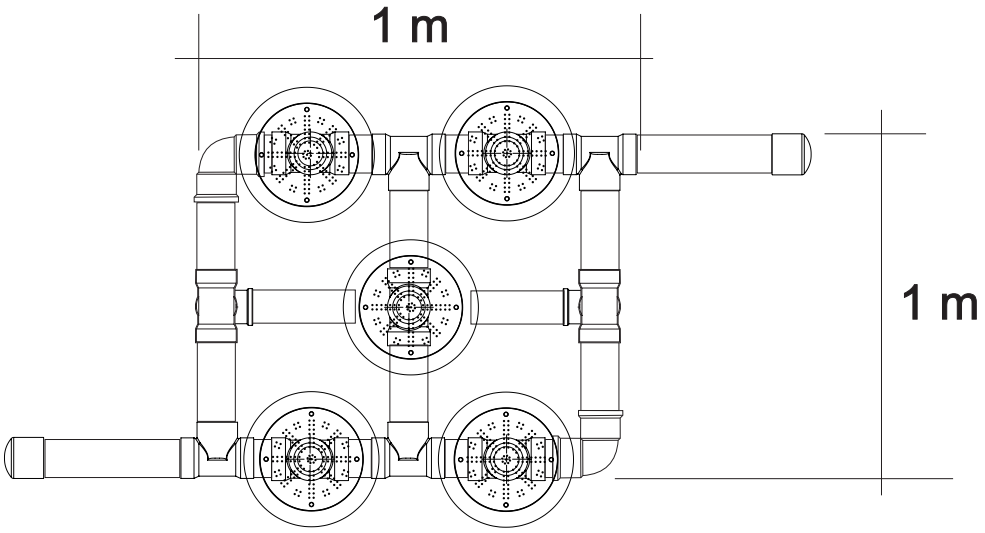

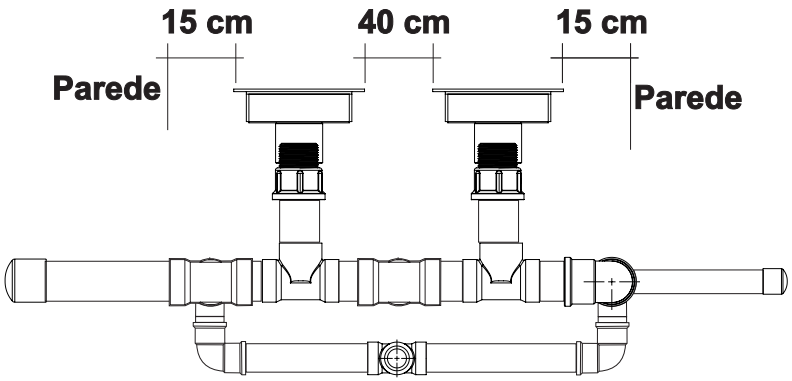

ATENÇÃO

Nota 2

Dispositivo com alto nível de polimento

Retirar a película de proteção somente após o término da obra

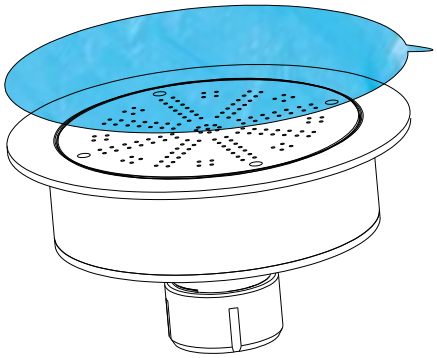

LAYOUT DE INSTALAÇÃO

Nota 3

A)- É de extrema importância fazer a instalação com o sistema ELEVADO ou SIFÃO INVERTIDO para que não retorne água para o gerador de ar forçado (AIR BLOWER)

Consulte o fornecedor/fabricante de motores air blower para mais informações e detalhamentos técnicos sobre instalações e proteções do produto

B) Para uma coluna d'água de 0,90 cm MÁXIMO de 05 Arejadores Air Maxx para Air Blower de 850w

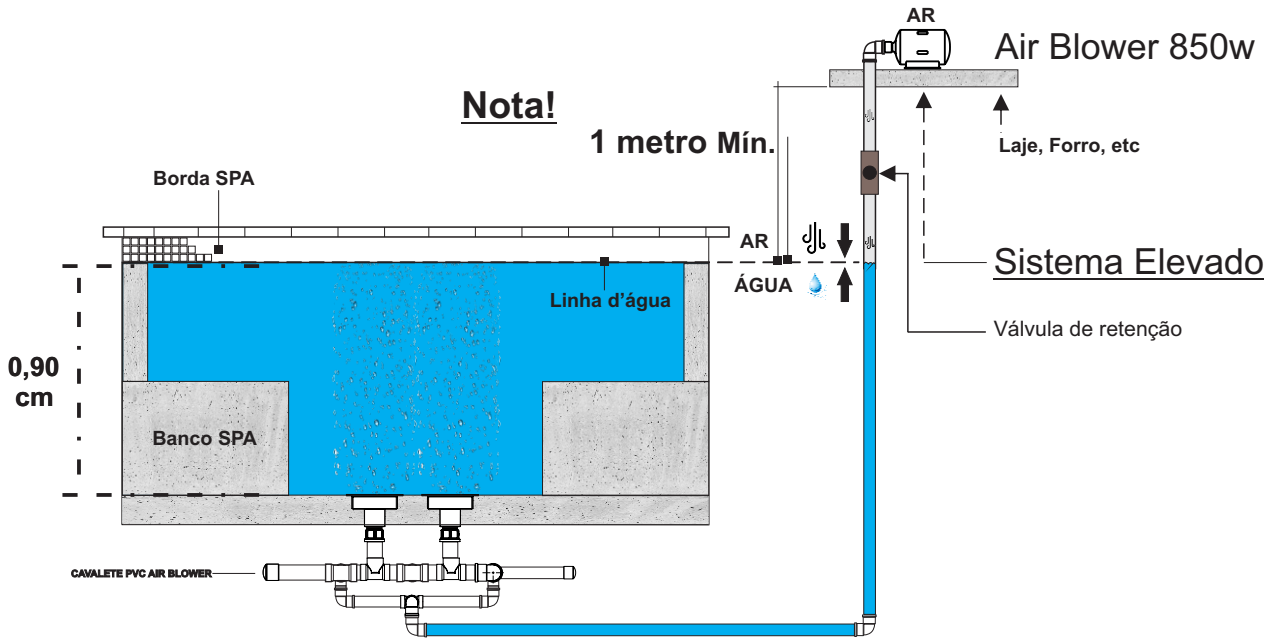

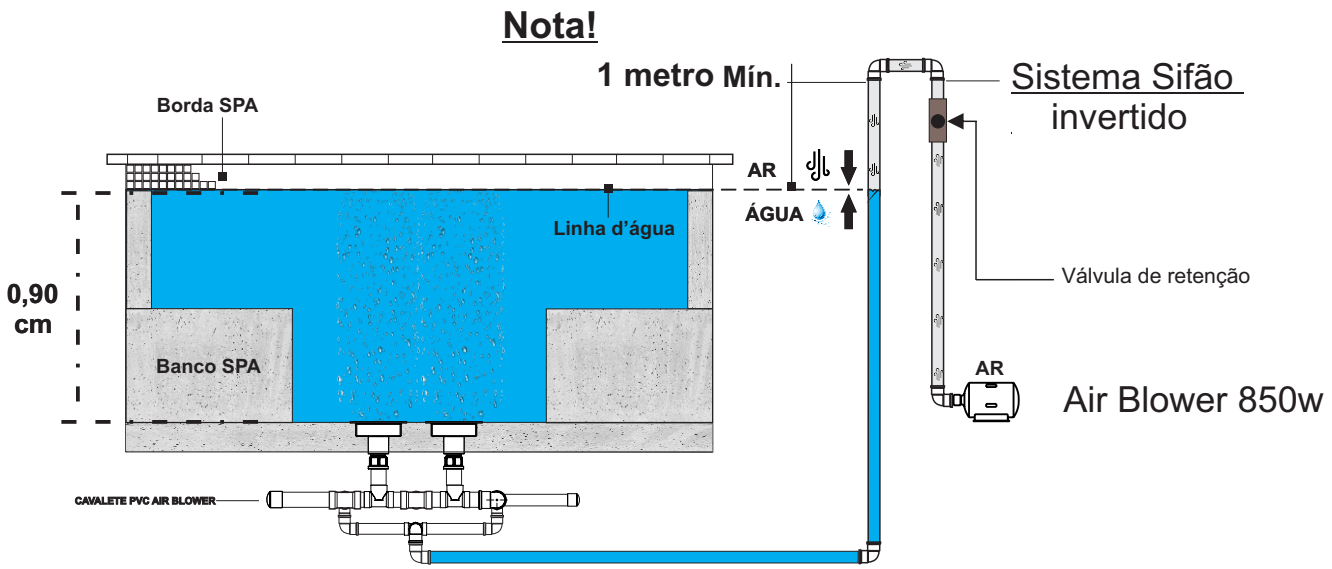

MANUTENÇÃO E CONSERVAÇÃO DO PRODUTO

O que devemos fazer na manutenção do Aço Inox utilizado em aplicações aquáticas?

Fazer uma inspeção inicial para detectar a possível evidência de oxidação por agentes químicos externos, que inicialmente não foram detectados.

Assegurar o controle de pH desinfetante e o uso correto de bactericida.

Fazer uma limpeza manual periódica dos acessórios de Aço Inox, para evitar a formação de resíduos secos.

Não fazer as dosagens manuais de produtos químicos próximo das peças de Aço Inox, evitando assim, respingos ou concentrações acima do normal.

Evitar o acúmulo de substâncias como sais, poeiras, sujeiras e etc.

Evitar o contato com outras peças de metal diferente do Aço Inox;

Ao adicionar o sal ou usar sistema de eletrólise, mantenha um controle rigoroso da quantidade de sais dissolvidos na água e da estabilidade do equipamento gerador.

Especial atenção às áreas como fendas e aberturas estreitas nas peças de Inox submersas, uma vez que estas áreas são mais afetadas com formação de borras oxicidantes que ocorrem através do processo de eletrólise/gerador a base de sal.

E aos efeitos da linha de flutuação que se forma nos produtos que não estão completamente submersos.

Fazer a recirculação de água diariamente para evitar a formação de crostas sobre os acessórios submersos;

Fazer inspeções visuais nos produtos de Aço Inox.

LEMBRE-SE: A manutenção preventiva é sempre melhor e mais barata que a corretiva.

MONT SERRAT®

+55 19 2660.1999 | +55 11 9 6631-8826
SUPORTEMONTSERRAT@TERRA.COM.BR | WWW.MONTSERRAT.IND.BR